PÉ NIVELADOR INTEGRATO-A

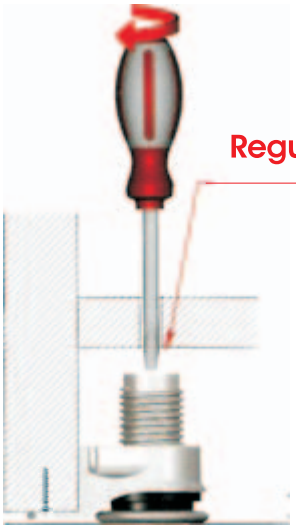

Regulação : 0 a 25 mm

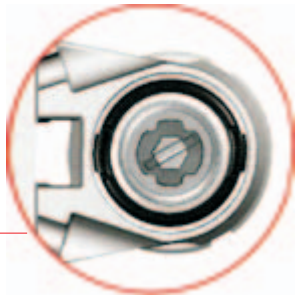

1)As ferramentas utilizadas para regulação da altura (chave umbrako 6, chave de fendas 1x55 ou chave fendas 1,2x8mm) deverão estar corretamente encaixadas nas cavidades respetivas do nivelador, a fim de evitar danos nos componentes plásticos do nivelador.
2) Capacidade de carga = 175Kg/nivelador
Ter em atenção que ao utilizar chaves de fendas 1,0x55mm ou 1,2x8mm, o móvel não deverá exceder os 63Kg durante o processo de regulação.

Testado de acordo com os procedimentos CATAS

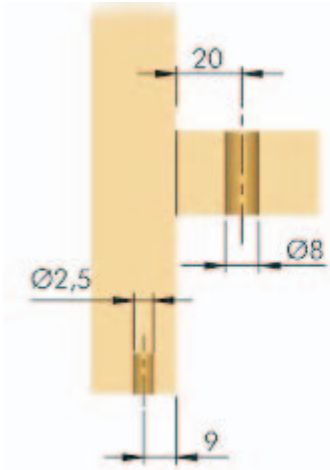

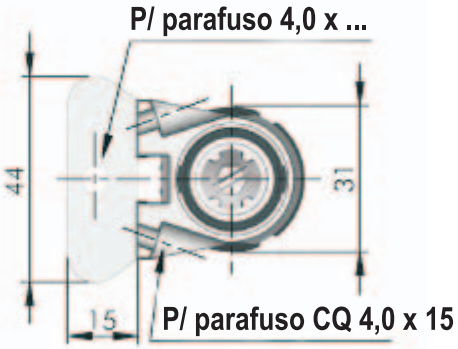

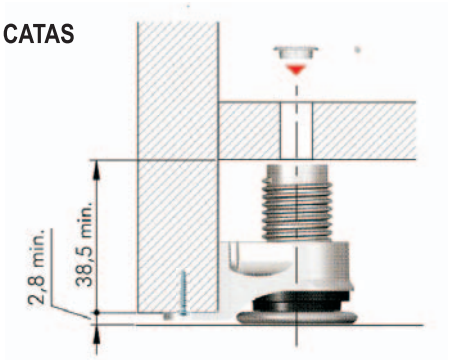

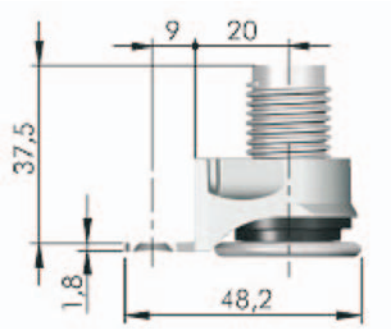

INTERFER - FRANCISCO ANTÓNIO MALCATO • Rua Neves Ferreira,3-B - 1170-273 LISBOA • Tlf: 218 110 600 (20 Linhas) - Fax: 218 150 026 • www.interfer.pt - geral@interfer.pt